SDT-1 Цифровой аквариум Термометр

Подробное описание продукта:
Характеристики продукта: Стильный небольшой, специально разработанный водонепроницаемый, супер присоска может адсорбироваться на аквариум, температура точным и удобным. Основной дисплей численное увеличение наблюдалось более четко. В дополнение к адсорбции в аквариуме, а также может быть помещена в холодильник, охладитель вина и других местах необходимости.

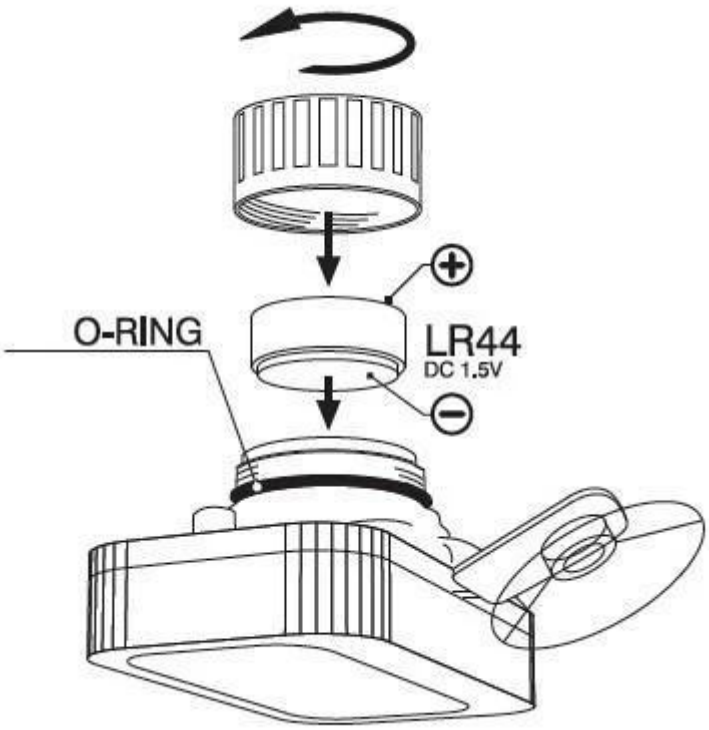

Технические характеристики:
Температурный диапазон: -50 ℃ ~ 70 ℃
Точность: ± 1 ℃
Использование окружающей среды: 0 ℃ ~ 50 ℃
Мощность: батарея кнопки (DC1.5V)

Инструкция по применению:
1. Отвинтите крышку батарейного отсека, в тип фестиваль кнопки LR44 батареи, можно не обращать внимания на полярность вверх. Отображается сила.
2. Затяните крышку батарейного отсека, внимание следует уделять плотного прилегания и не поврежден.
3. Пожалуйста, не вынимайте батарею в течение длительного времени.

Упаковка:
300PCS / CN, 49 * 41 * 37см, 11кг