0161-101 Hand Digitales Links Greifzirkel 150mm

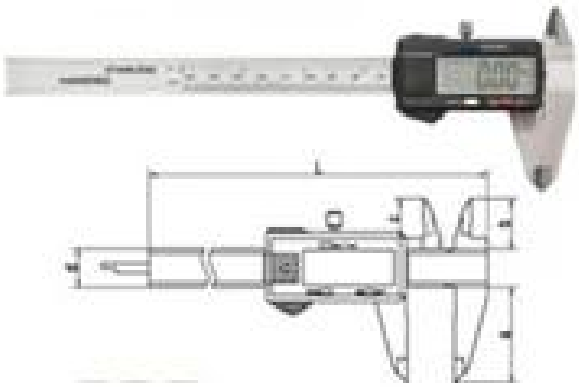

Digial Caliper Eigenschaften:

1. Hochglanzpolierte Oberfläche, die Gewährleistung der Genauigkeit.
2. Schieben Sie ist glatt, ohne Körnigkeit
3. Hoch-engrated IC-Chip, ist Anzeige klar und stabil.
4. Wiederholbarkeit ist konsistent
5. Nullstellung in jeder Position
6. Edelstahl gehärtet
7. Sonder für Linkshänder

0161-101 Left Hand Digitale Calipers150mm Sie ist beste Wahl.

Zahlungsmethoden:

Wir nehmen TT Banküberweisung, Western Union, Paypal und Übertragungsurkundezahlung durch Alipay Übertragungsurkunde und Escrow.com angeboten.
Für letzteren drei Zahlungsmethoden, so Zuschläge angewendet werden.

Verschiffen-Methoden:

Basierend auf Anfrage und Gewicht / Volumen von Waren Kunden, per Express verschickt werden, auf dem Luftweg oder auf dem Seeweg.

Garantie:

Wir bieten eine begrenzte Qualitätsgarantie von 12 Monaten für die verkauften Artikel aus dem Jahr ihrer Liefertermin.