0161-101 Левая рука Digital Штангенциркуль 150

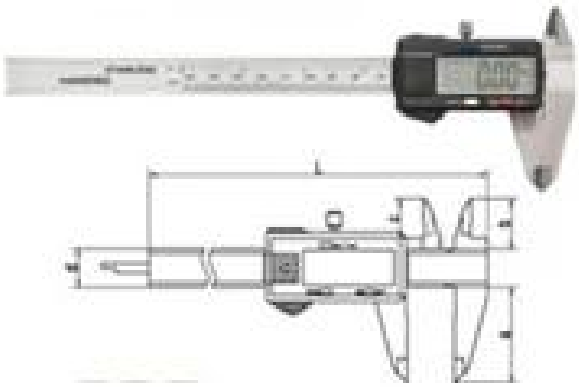

Digial суппорт Особенности:

1. отполированная поверхность, обеспечивая точность.
не 2. Презентация гладкая, не зернистость
3. Высококвалифицированные engrated интегральной микросхеме, дисплей четкий и стабильный.
4. Повторяемость соответствует
5. Установка нуля в любом положении
6. Нержавеющая сталь, твердость
7. Специально для левой рукой

0161-101 Левая рука Digital Calipers150mm это вы лучший выбор.

Способы оплаты:
Мы принимаем TT провода банка, Western Union, Paypal и компенсации Escrow, предлагаемых Alipay Escrow и Escrow.com.
Для последних трех способов оплаты, дополнительные сборы будут применяться.

Доставка методы:
Будут отправлены экспресс-почтой, по воздуху или по морю на основании запроса клиента и веса / объема товаров,

Гарантия:
Мы предоставляем ограниченное гарантию качества 12 месяцев для товаров, продаваемых начиная с даты их поставки.