0161-101 αριστερό χέρι Ψηφιακή Διαβήτης 150 χιλιοστά

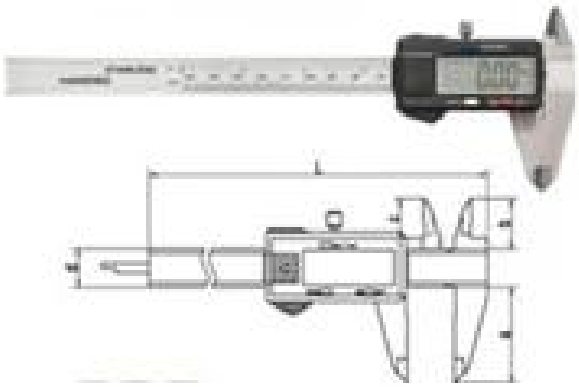

Digial Χαρακτηριστικά δαγκάνας:

1. Εξαιρετικά γυαλισμένη επιφάνεια, εξασφαλίζοντας την ακρίβεια.
2. Σύρετε είναι ομαλή, δεν grittiness
3. Εξαιρετικά engrated τσιπ ολοκληρωμένου κυκλώματος, οθόνη είναι σαφής και σταθερή.
4. επαναληψιμότητας είναι συνεπής
5. Μηδέν ρύθμιση σε οποιαδήποτε θέση
6. ανοξείδωτο χάλυβα σκληρύνει
7. Ειδικά για αριστερόχειρες χρήστες

0161-101 αριστερό χέρι Ψηφιακή Calipers150mm είναι σας καλύτερη επιλογή.

Τρόποι πληρωμής:

Δεχόμαστε TT μεταφορά τραπεζικού εμβάσματος, Western Union, Paypal και την πληρωμή μεσεγγύησης που προσφέρονται από Alipay μεσεγγύησης και Escrow.com.
Για τρεις τελευταίες μεθόδους πληρωμής, εφαρμόζονται επιπλέον χρεώσεις.

Τρόποι Αποστολής:

Να αποσταλεί με κατεπείγουσα ταχυδρομική αποστολή, αεροπορικώς ή δια θαλάσσης με βάση τις απαιτήσεις του πελάτη και το βάρος / όγκος των εμπορευμάτων.

Εγγύηση:

Παρέχουμε μια περιορισμένη εγγύηση ποιότητας 12 μηνών για τα είδη που πωλούνται χρονολογούνται από την ημερομηνία παράδοσής τους.